原理特点

FM330热式气体流量传感器是基于热式原理而设计的，传感器采用恒温差法对气体进行准确测量。

-数字化菜单可编程

-测量稳定、耐震动

-质量流量测量、无需温压补偿

-独特设计，可满足含水、油及杂质的介质

-免维护、高精度、长寿命

-宽量程比、显示单位多种可选

产品应用

可用于各种气体测量，如：压缩空气、煤气、天然气、液化气、火炬气、氢气、氩气、氨气等等，可用于气体检漏。

主要应用于：石油化工、电力、冶金、电子、暖通、水处理、食品等行业。

接线图

1	COM1(NO)
2	
3	COM2(NO)
4	
5	AC110...220V
6	
7	DC24V
8	

9	4...20mA
10	
11	RS485
12	
13	P(脉冲)
14	

技术参数

◇测量量程：0.1Nm/s...120Nm/s

◇管径范围：管道式（DN10...2000mm）

插入式（DN50...4000mm）

◇测量精度：±1...2.5%FS

◇供电电源：DC24V/AC220≤18W

◇输出信号：脉冲/4...20mA/RS485（HART）

支持1或2路继电器输出

◇工作压力：管道式≤2.5MPa/插入式≤4.0MPa

◇响应速度：1s

◇介质温度：-40...450℃

◇储存温度：-20...65℃

◇现场显示：LCD液晶显示屏

◇防护等级：IP65

◇本体材质：管道式（碳钢、不锈钢）

插入式（不锈钢

插入式外形图

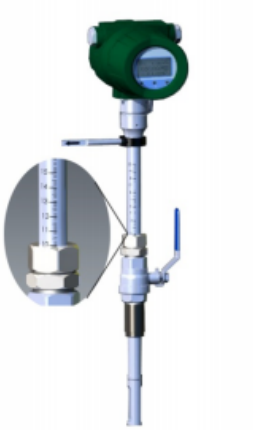

（DN50...DN1000mm）

（DN1000...DN4000mm）

尺寸图（mm）

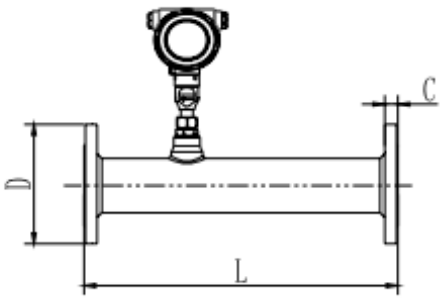

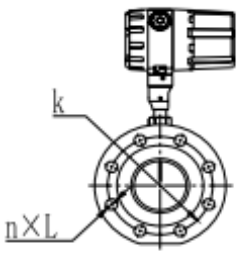

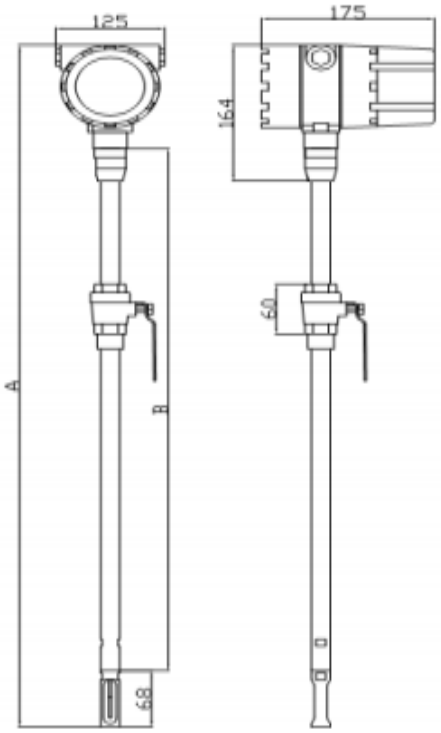

口径	A	B
≤DN500	565	370
> DN500	825	630

口　径 （ DN ）	法　兰　外　径 （ D ）	中　心　孔　直　径 （ K ）	螺　孔 （ n × L ）	总　长　度 （ L ）
15	95	65	4 × 14	200
20	105	75	4 × 14	200
25	115	85	4 × 14	200
32	140	100	4 × 18	200
40	150	110	4 × 18	200
50	165	125	4 × 18	200
65	185	145	4 × 18	220
80	200	160	8 × 18	220
100	220	180	8 × 18	220
125	250	210	8 × 18	220
150	285	240	8 × 22	220
200	340	295	12 × 22	220
250	405	355	12 × 26	220
300	465	410	12 × 26	220

选型表

FM330-	G	15	A	DC	S	...	详述
FM330							FM330热式气体流量传感器
	G						管道式
	T						插入式
		15					管道口径（DN）
			A				输出4...20mA
			AR				输出4...20mA+RS485
			ARC				输出4...20mA+RS485+继电器
				DC			供电DC24V
				AC			供电AC110...220V
					S		不锈钢材质
					L		碳钢材质
						Z	特殊定制可后缀

量程表（单位：Nm³/h）

口径	氮气/空气	氧气	氢气
15	65	32	10
25	175	89	28
32	290	144	45
40	450	226	70
50	700	352	110
65	1200	600	185
80	1800	900	280
100	2800	1420	470
125	4400	2210	700
150	6300	3200	940
200	10000	5650	1880
250	17000	8830	2820

口径	氮气/空气	氧气	氢气
300	25000	12720	4060
400	45000	22608	7200
500	70000	35325	11280
600	100000	50638	16300
700	135000	69240	22100
800	180000	90432	29000
900	220000	114500	77808
1000	280000	141300	81120
1200	400000	203480	91972
1500	600000	318000	101520
2000	700000	565200	180480

安装注意事项

⚠ 如果仪表安装在室外，应加仪表遮阳罩，避免日晒、雨淋。

⊘ 禁止安装在强烈震动的场合。

⊘ 禁止暴露在含有大量腐蚀性气体的环境。

⊘ 不要和变频器、电焊机等污染电源的设备共用电源，必要时，为转换器加装净化电源。

安装位置及对管道的要求

1、安装仪表时应远离弯头，障碍物，变径，阀门，以保证有一个稳定的流场，一边要求有一个较长的上限直管道，前直管道长大于 10D，后直管段长大于 5D。

下图为现场经常遇到的几种情况所要求的直管段长度：

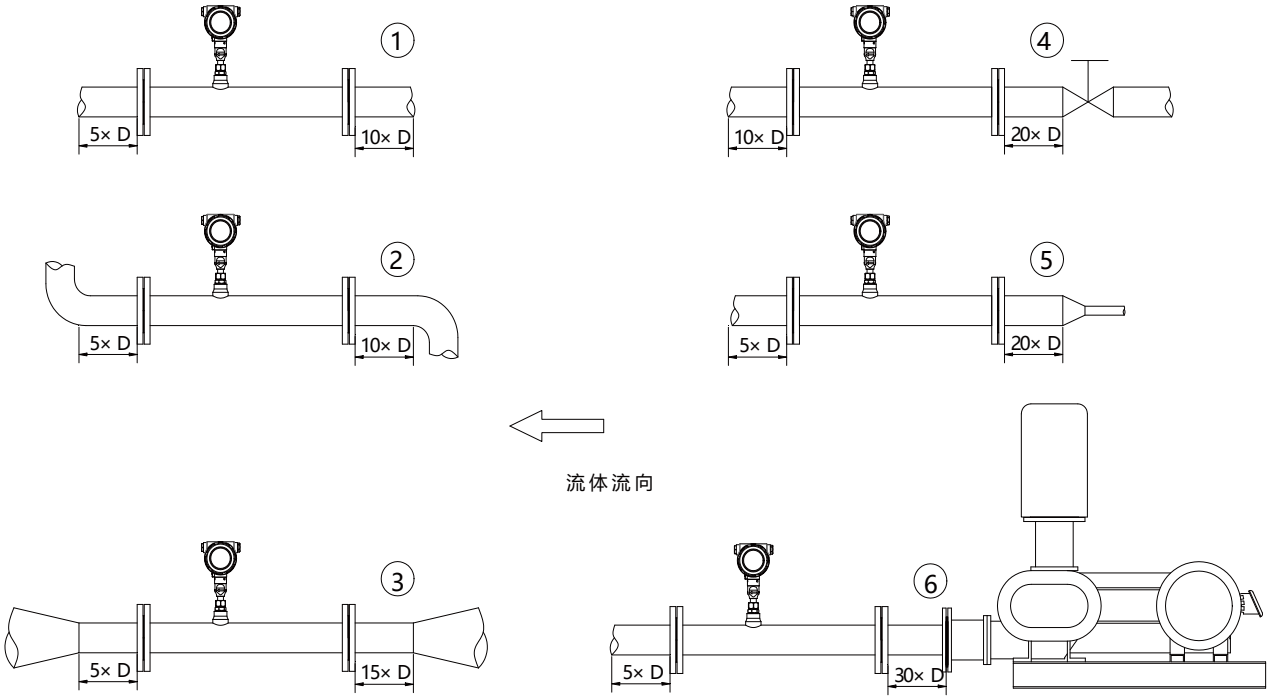

管道安装类型	序号	前直管段	后直管段
水平管	1	10D	5D
弯管	2	10D	5D
扩头管	3	15D	5D
阀门下游	4	20D	5D
收缩管	5	20D	5D
泵下游	6	30D	5D

2、现场满足不了直管段要求时，可以串接气体整流器，以便大幅 度降低对直管段要求。